SAETTA SGMO 110

Saetta a gas rivestimento in mosaico con cavalletto

Diametro interno	110 cm
Misure esterne	L 170 x P 185cm
Uscita fumi	20/25 cm
Peso	2950 kg
Altezza interna standard	42/45 cm
Numero pizze per volta	7 del Ø 33 cm

CAPACITÁ PIZZE

Ø 29 cm. Ø 33 cm. Ø 50 cm.

9 pizze 7 pizze 2 pizze

RESA MEDIA DEI COMBUSTIBILI
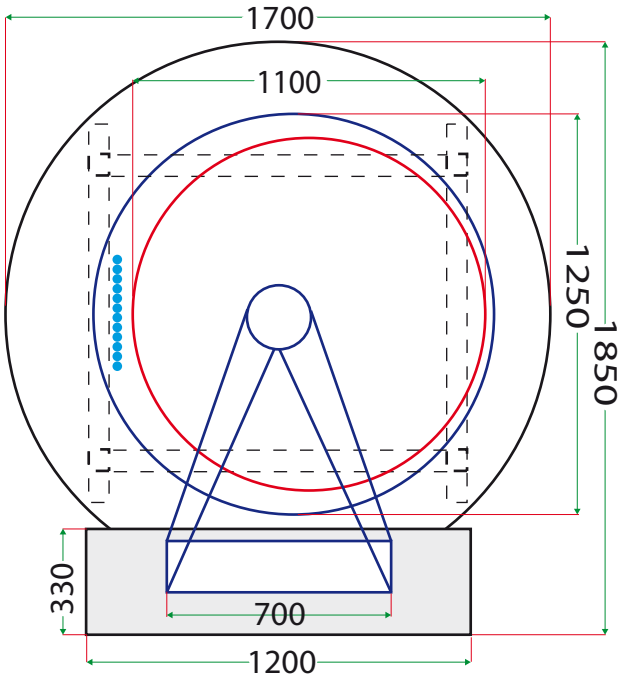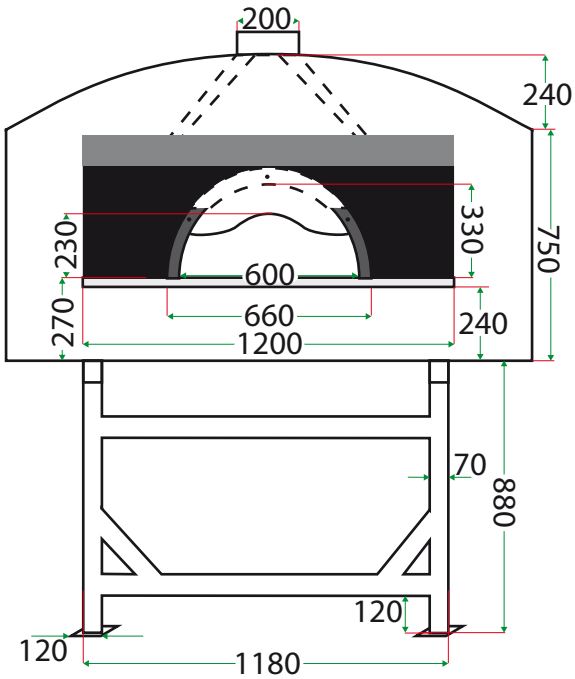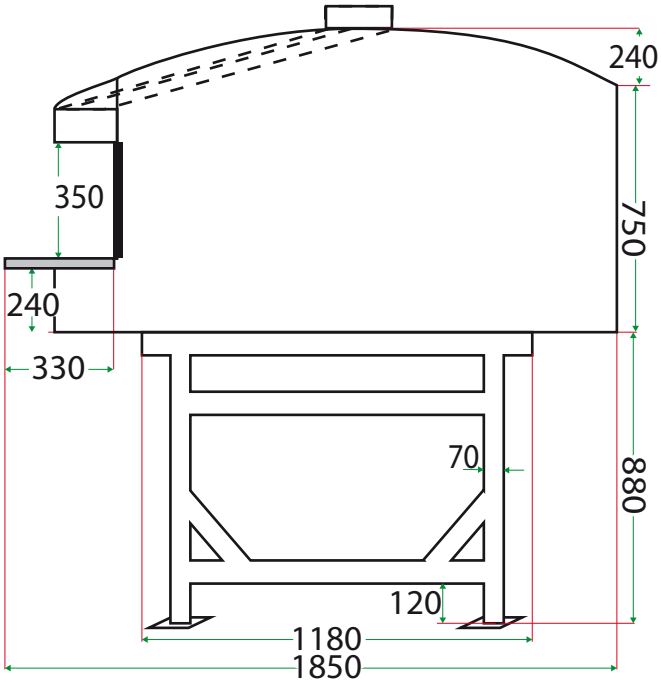
LEGNA	GAS ME ANO	GAS GPL	PELLETS
1 kg= 3,7 kW	1 m³ = 9,5 Kw	1 kg = 13,1 Kw	1 kg = 4,9 Kw