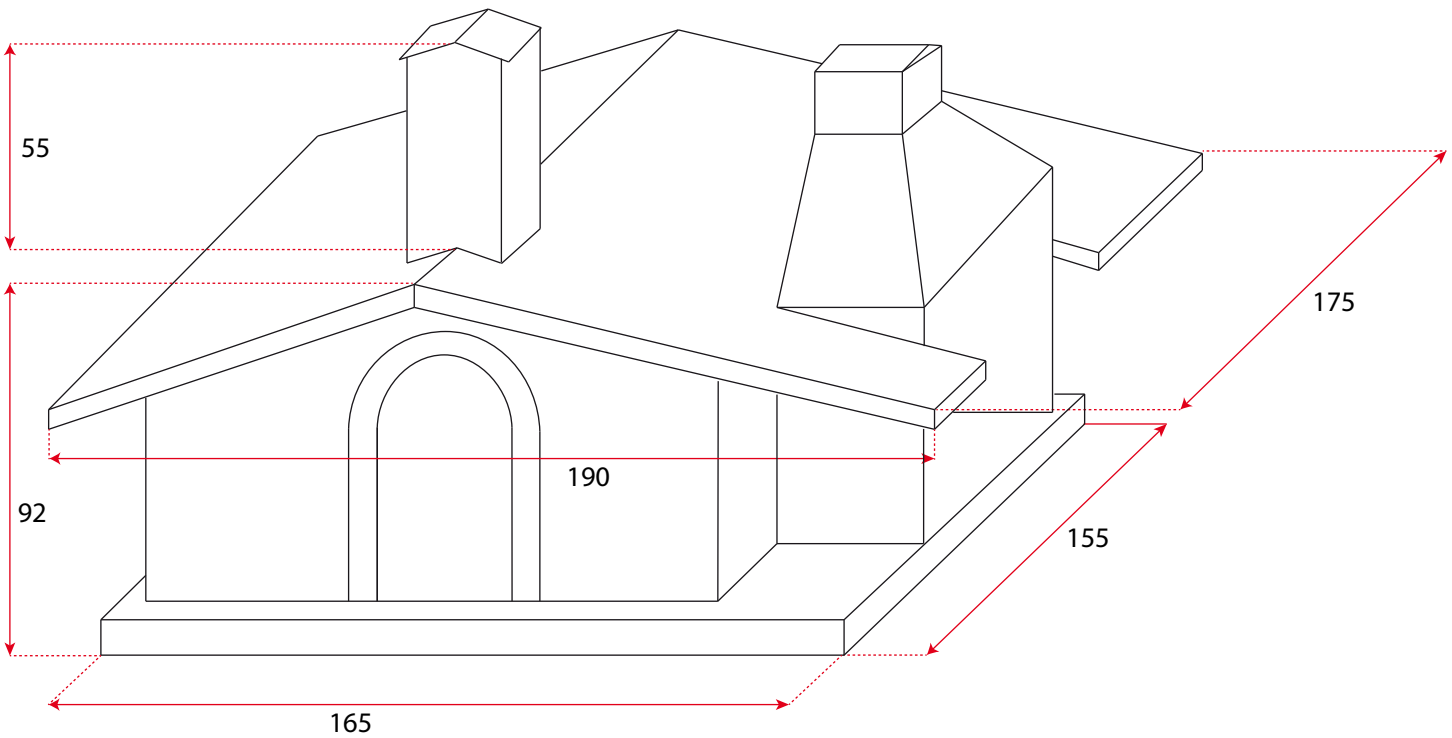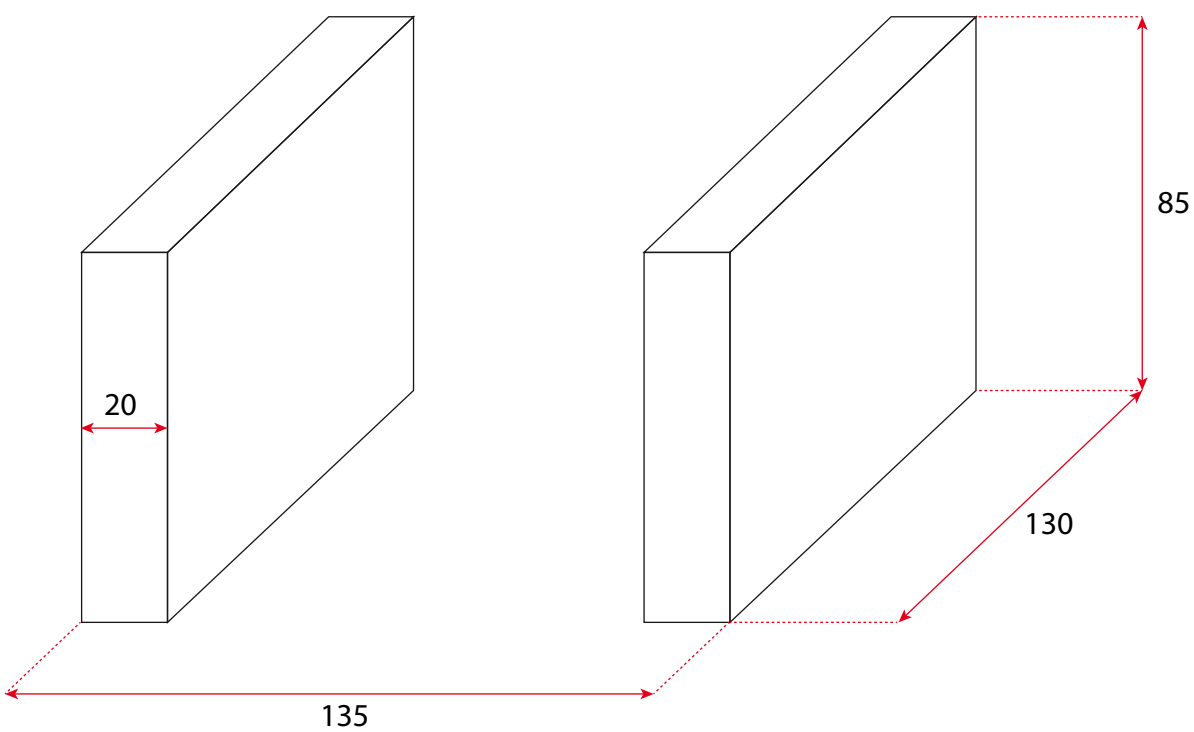80x90