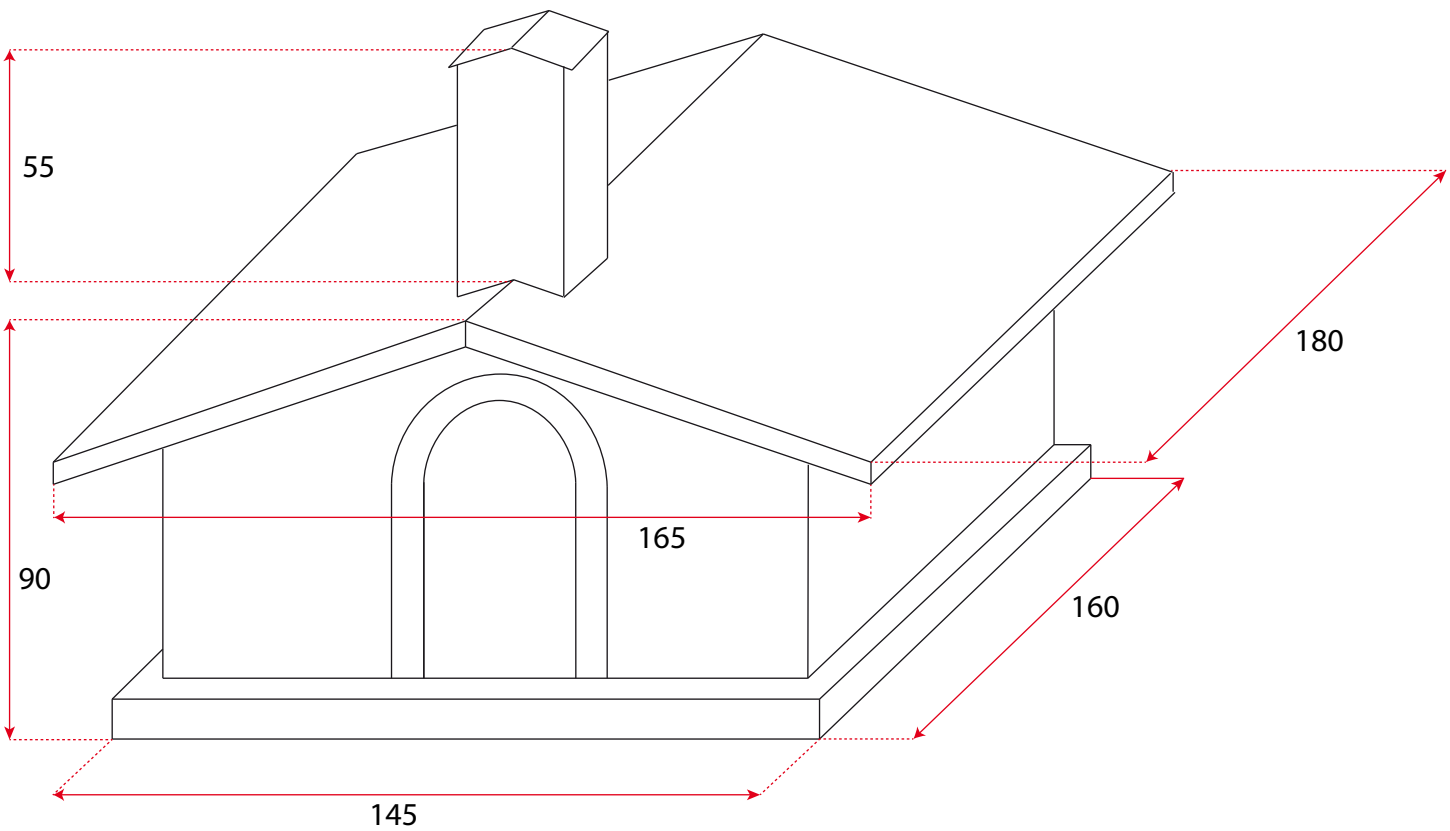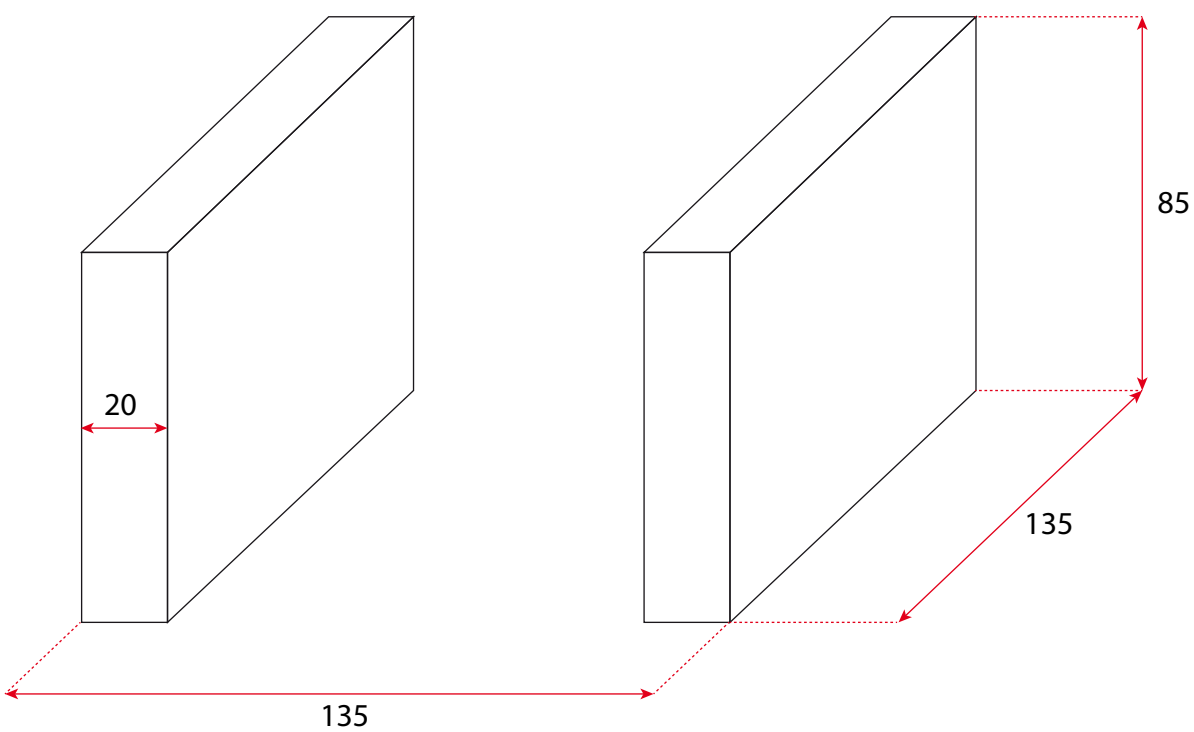100